Verein Kreislaufregion Melk-Scheibbs

Webinar – Team Kreislaufwirtschaft

15. Dezember 2025

Kontakt:
Johannes Eßmeister
Innovations- und Netzwerkmanagement
j.essmeister@gvumelk.at

www.kreislaufregion.at

Mit Unterstützung von Bund, Land und Europäischer Union

Bundesministerium
Land- und Forstwirtschaft,
Klima- und Umweltschutz,
Regionen und Wasserwirtschaft

WIR leben Land
Gemeinsame Agrarpolitik Österreich

Kofinanziert von der
Europäischen Union

Verein
Kreislaufregion
Melk-Scheibbs

Ländliches Innovationsnetzwerk zu folgenden Themen:

- Proteinwertschöpfungskette
- Klimaschonende Logistik
- Pyrolyse – Pflanzenkohle
- Greening the Gas – Biogas
- Mikroplastikreduktion
- Regionale Stoffkreisläufe
- Regenerative Landwirtschaft-Bodengesundheit

GVU
GVUMELK.AT

GVU
BEZIRK SCHEIBBS

Beispiel 1

Projekt: Marktgärtnerei

Projektträger: Kreislaufregion Melk-Scheibbs

Partner: Francisco Josephinum (Klasse 4C)
Messe Wieselburg GmbH
ISN - Innovation Service Network
Fa. Seiringer
HBLFA für Gartenbau Schönbrunn

Highlights:
- Online Ideenwettbewerb
- Schaugarten auf dem Gelände der Wieselburger Messe
- Ab Hof Messe und Wieselburger Messe – 1000 Besucher

Folgeprojekte:
- Selbsterntebeete auf Friedhofsreserveflächen in Ruprechtshofen
- Gemüseanbau auf Freiflächen von Betrieben

Mit Unterstützung von Bund, Land und Europäischer Union
Bundesministerium Land- und Forstwirtschaft, Klima- und Umweltschutz, Regionen und Wasserwirtschaft
WIR leben Land
Gemeinsame Agrarpolitik Österreich
Kofinanziert von der Europäischen Union

Beispiel 2
Selbsterntebeete für Gemeinden

MARKTGEMEINDE RUPRECHTSHOFEN

Selbstversorger – Garten Ruprechtshofen

Kreislaufregion Melk Scheibbs

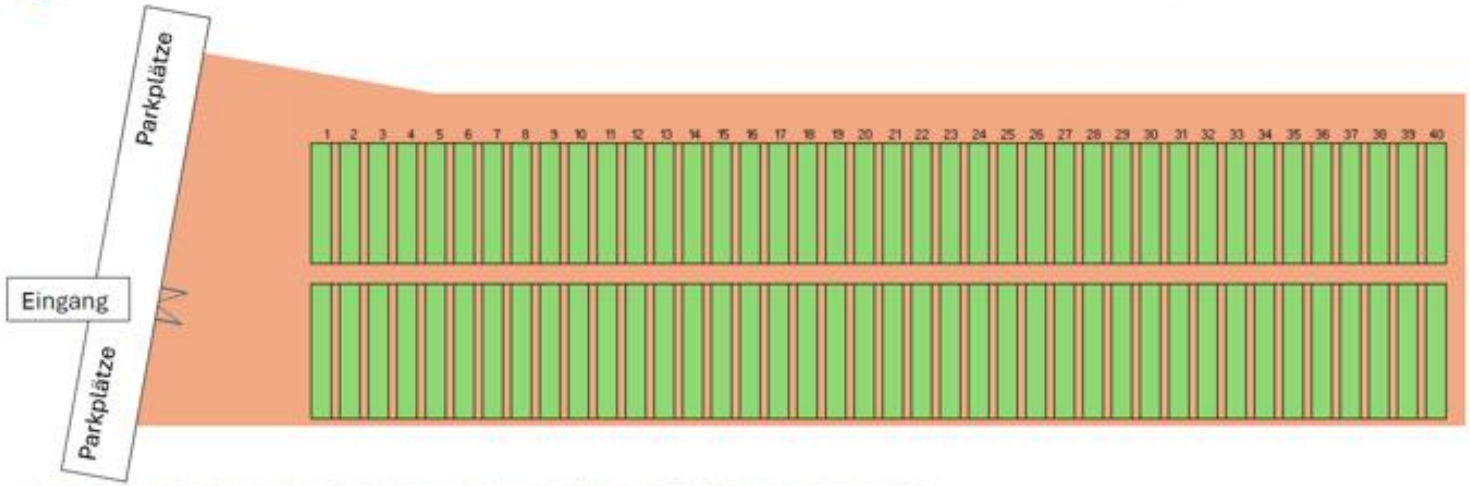

80 Beete

Beetlänge: 5 Meter

Beetbreite: 0,75 Meter

Gangbreite: 0,30 Meter

Mittelgang: 0,5 Meter

Wir stellen alle Informationen und Präsentationen für Info-Veranstaltungen für interessierte Gemeinden zur Verfügung!

Beispiel 2

Selbsterntebeete für Gemeinden

Regionaler Kreislauf

Beispiel 3

Projekt: MFA – Materialflussanalyse-Klärschlamm

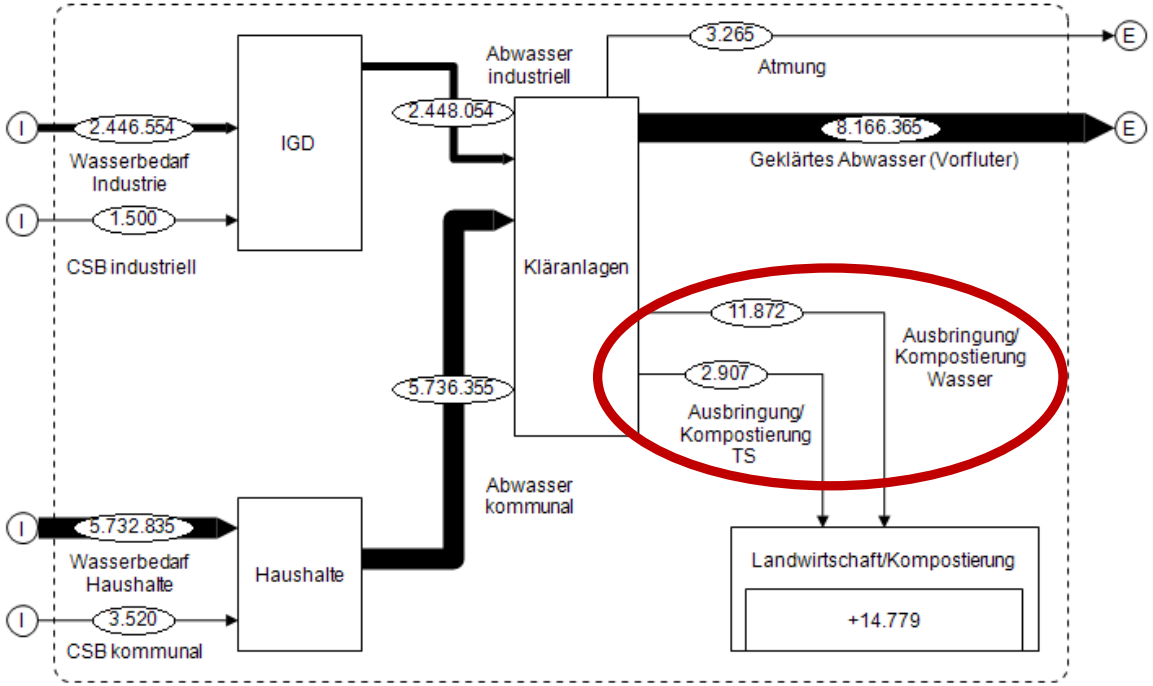

Materialflussanalyse Melk-Scheibbs (Klärschlamm)
Mit der FH Wr. Neustadt – Campus Wieselburg

Für alle 22 Kläranlagen der beiden Bezirke Melk und Scheibbs

Klärschlammdaten aller 22 Anlagen in den Bezirken Melk und Scheibbs							
Kläranlage	Bezirk		Aktuelle Frischmasse FM (t)		TS-Gehalt (%)	Trockenmasse TS (t)		Wasser (t)
Alle Anlagen	Melk Scheibbs		14 779,0		19,7%	2 907,0		11 872,0

Wir stellen alle technologischen und wirtschaftlichen Informationen für interessierte Gemeinden zur Verfügung!

Beispiel 4

Projekt: Alternativen zur Monoverbrennung von Klärschlamm
Fachexkursion zu DENKGRÜN

Basische Hydrolyse + Gaserzeugung

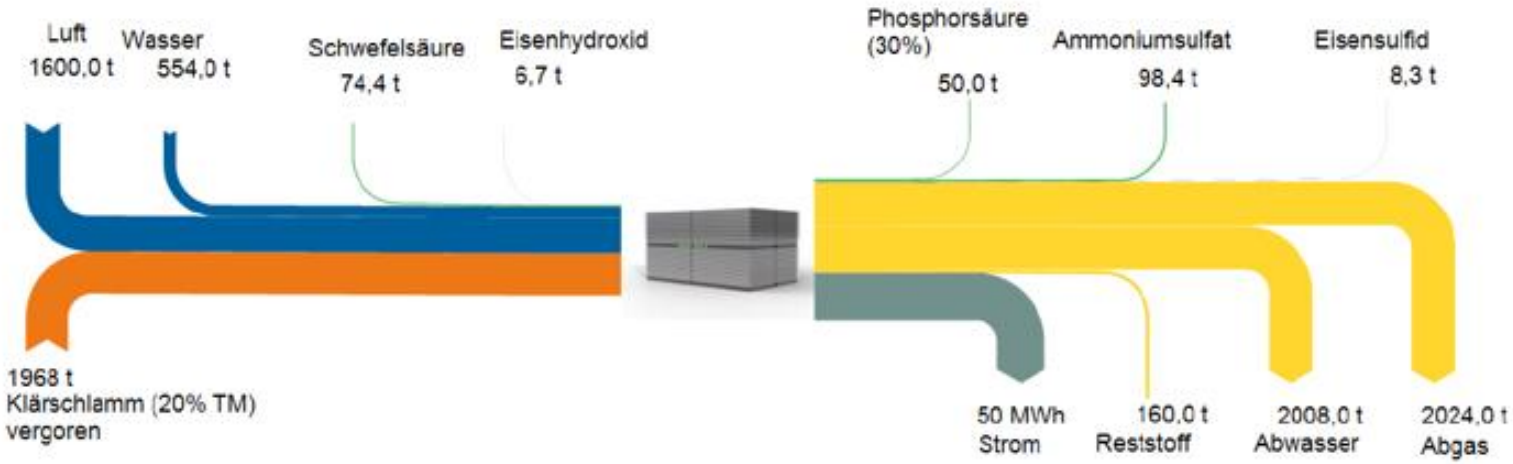

Abbildung 1: Ansicht der Green Box Recycling Station

Wir stellen alle technologischen und wirtschaftlichen Informationen für interessierte Gemeinden zur Verfügung!

Beispiel 5

Entwicklung und Umsetzung von kindergerechten Workshops

Vom Abfall zum Produkt

Lernen mit der VS Mank in 2 Unterrichtseinheiten

Stationen:

1. Recyclingcodes für mitgebrachte Verpackungen erklären
2. Am Fußboden auflegen und sortieren
3. Mit Sicherheitsscheren und Handschuhen zerkleinern
4. In Spritzgussmaschine (passt in jeden Kofferraum) einfüllen
5. Neue Produkte zum „Mit nach Hause nehmen“ produzieren
6. Parallel: Holztafel mit aufklappbaren Infos zu „Zersetzungszeiten“
7. Parallel: GVU-Workshop zu Abfallarten in den Haushaltstonnen

Unser Ziel war es, den Kindern zu vermitteln, dass ein verantwortungsvoller Umgang mit Rohstoffen notwendig ist, damit wir unseren gewohnten Lebensstandard auch in Zukunft erhalten können. Zum Abschluss durfte sich jedes Kind etwas Selbstgemachtes mitnehmen. Der Tenor der Schülerinnen und Schüler: „Sehr **cool!**“

Wir stellen alle Details für interessierte Schulgemeinden zur Verfügung!

Beispiel 6

Ausbau der Alttextilsammlung beim GVU Melk

GVUMELK.AT

Qualität zählt: Saubere Kleidung rettet Ressourcen
Ihre Mithilfe bei der Qualitätssicherung ist entscheidend! Nur saubere, tragbare Kleidung, paarweise gebündelte Schuhe sowie Heimtextilien (Handtücher, Bettwäsche) können erfolgreich dem Second Hand Markt oder dem Recycling zugeführt werden. Bitte denken Sie daran: Stark verschmutzte oder beschädigte Textilien, Teppiche oder einzelne Schuhe können zukünftig kostenfrei im WSZ abgegeben werden. In der Sammlung würden Sie die Verwertbarkeit des gesamten Sammelguts mindern.

Nachhaltigkeit fördern statt Wegwerfen
Das Projekt „Altkleider sind tragbar" ist eine klare Antwort auf die Klimabelastung durch „Fast Fashion". Kurze Produktzyklen und minderwertige Qualität erschweren die Verwertung enorm. Der GVU Melk fördert mit diesem System einen echten, nachhaltigen Kreislauf, der Konsumenten dazu ermutigt, bewusster einzukaufen und Ressourcen zu schonen.

Ab 7.1.2026 in den WSZ erhältlich!

In den neuen stabilen Kartons werden gebrauchsfähige Altkleider für den Second-Hand-Markt gesammelt. Die Sortierung, Aufbereitung und der anschließende Verkauf erfolgt dabei ausschließlich in Europa.

Beispiel 7

Speiseölsammelbehälter

- ✓ Die Sammlung wird den Verbraucher:innen buchstäblich nähergebracht
- ✓ Die Flaschensammlung ist eine einfache Ergänzung zur bestehenden NÖLI-Sammlung
- ✓ Die Integration in die alltägliche Entsorgungspraxis (z.B. bei der Altglassammlung) fördert die Bewusstseinsbildung

GVUMELK.AT

Sämtliche Müll-LKW'S im Bezirk Scheibbs fahren mit HVO100.
(- 90% CO2-Emissionen)

Einfach sammeln in nur wenigen Schritten

Ob beim Kochen oder dem Genuss eingelegter Lebensmittel - Altspeiseöl fällt wirklich in jedem Haushalt an.

Auch kleinste Mengen machen einen Unterschied, wenn gewissenhaft gesammelt.

Das Altspeiseöl abkühlen lassen, und danach in eine Plastikflasche oder Blechkanister füllen. Am besten nutzt man einen Trichter als Einfüllhilfe.

Das Öl von Antipasti, Thunfisch oder ähnlichem kann sofort abgefüllt werden.

Ölplastikflaschen sind pfandfrei!

Die fest verschlossene Flasche einfach bei nächster Gelegenheit in einen Fett-BehÖlter einwerfen.

Der Sammelbehälter wird in regelmäßigen Abständen von der Firma Münzer geleert.

Beispiel 8

Graphische Darstellung
des Netzwerkes Kreislaufregion
Melk-Scheibbs

Projektnetzwerk Kreislaufregion Melk-Scheibbs

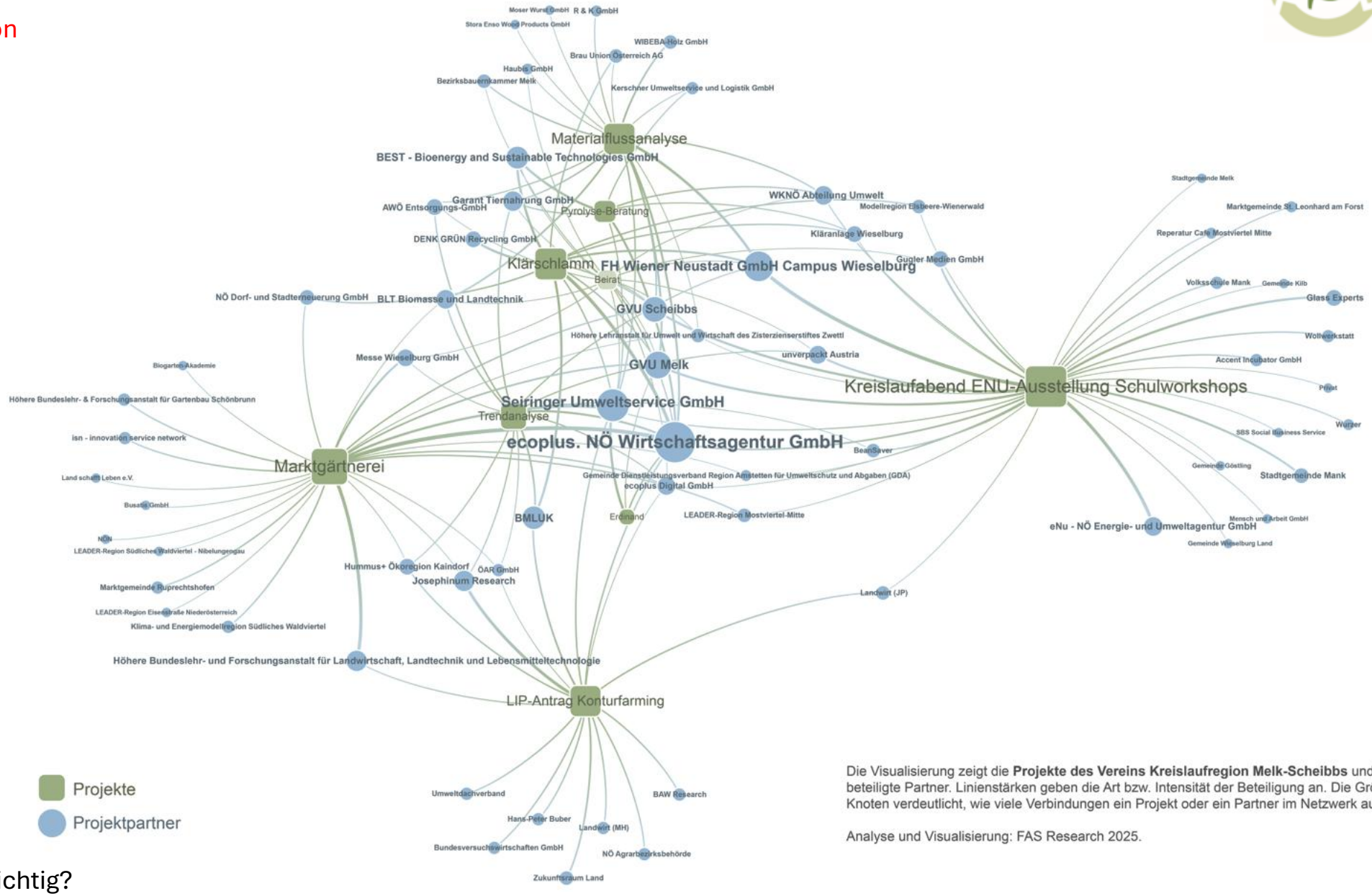

Die Visualisierung zeigt die **Projekte des Vereins Kreislaufregion Melk-Scheibbs** und deren beteiligte Partner. Linienstärken geben die Art bzw. Intensität der Beteiligung an. Die Größe der Knoten verdeutlicht, wie viele Verbindungen ein Projekt oder ein Partner im Netzwerk aufweist.

Analyse und Visualisierung: FAS Research 2025.

Gute Übersicht über:

Wer interagiert mit wem?
Zu welchen Themen?
In welcher Intensität?
Welche Themen sind für wen wichtig?

Beispiel 9

Müll-Trennmöbel für Büros

- Rahmen aus 100%-Recycling-Material (Europa)
- Materialkosten: ca. € 35 (ohne Behälter)
- 4 Fraktionen
- Stabile Konstruktion
- Hoher Anteil an Selbst-Montage-Möglichkeit
- Lehrlingsprojekt-Möglichkeit für Unternehmen
- Technische Zeichnung plus Kalkulation wird bei Interesse zur Verfügung gestellt.
- Die Behälter mit Aufkleber sind beim GVU-Melk erhältlich

Beispiel 10

LIP-Antrag (Ländliche Innovationspartnerschaft)

Konturfarming ist eine nachhaltige Methode der Landwirtschaft, bei der Landwirte Pflanzen quer zu Hängen anbauen, um sich an die Konturen des Hangs anzupassen. Diese Pflanzenanordnung unterbricht den Wasserfluss und erschwert die Bodenerosion.

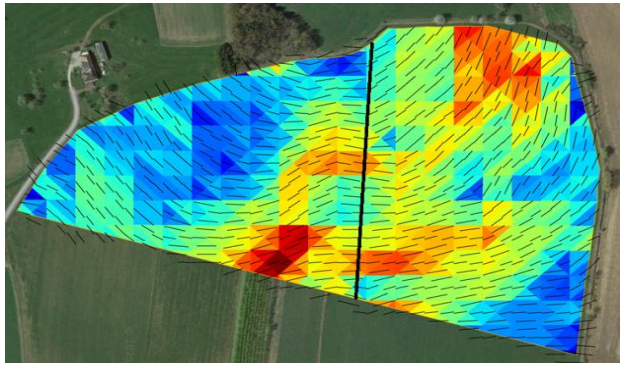

ZIEL 1

Entwicklung eines Algorithmus zur Berechnung von optimierten Konturstreifen

ZIEL 2

Erstellen von wissenschaftlich fundierten Daten über die Wirkung der Konturstreifen sowie zur Optimierung der Algorithmus-Parameter auf den Pilotflächen.

ZIEL 3

Entwicklung von einfachen Sensorsystemen für zukünftige Konturfarming-Projekte

ZIEL 4

Kommunikation & Demonstrations-Veranstaltungen auf den Pilotflächen mit Kommunen & landwirtschaft

Vielen Dank für Ihre Aufmerksamkeit!

Johannes Eßmeister

Innovationsmanagement
Kreislaufregion Melk-Scheibbs

Tel.: 0664 61 26 939
E-Mail: j.essmeister@gvumelk.at

Wir freuen uns auf Ihre Kontaktaufnahme!

Natürlich auch von außerhalb unserer Region!

Annemarie Haydn-Wurm

Projektmanagement
Kreislaufregion Melk-Scheibbs

Tel.: 0664 43 41 449
E-Mail: a.haydn@gvumelk.at

Mit Unterstützung von Bund, Land und Europäischer Union

Bundesministerium
Land- und Forstwirtschaft,
Klima- und Umweltschutz,
Regionen und Wasserwirtschaft

WIR leben Land
Gemeinsame Agrarpolitik Österreich

Kofinanziert von der
Europäischen Union